ITA | ENG

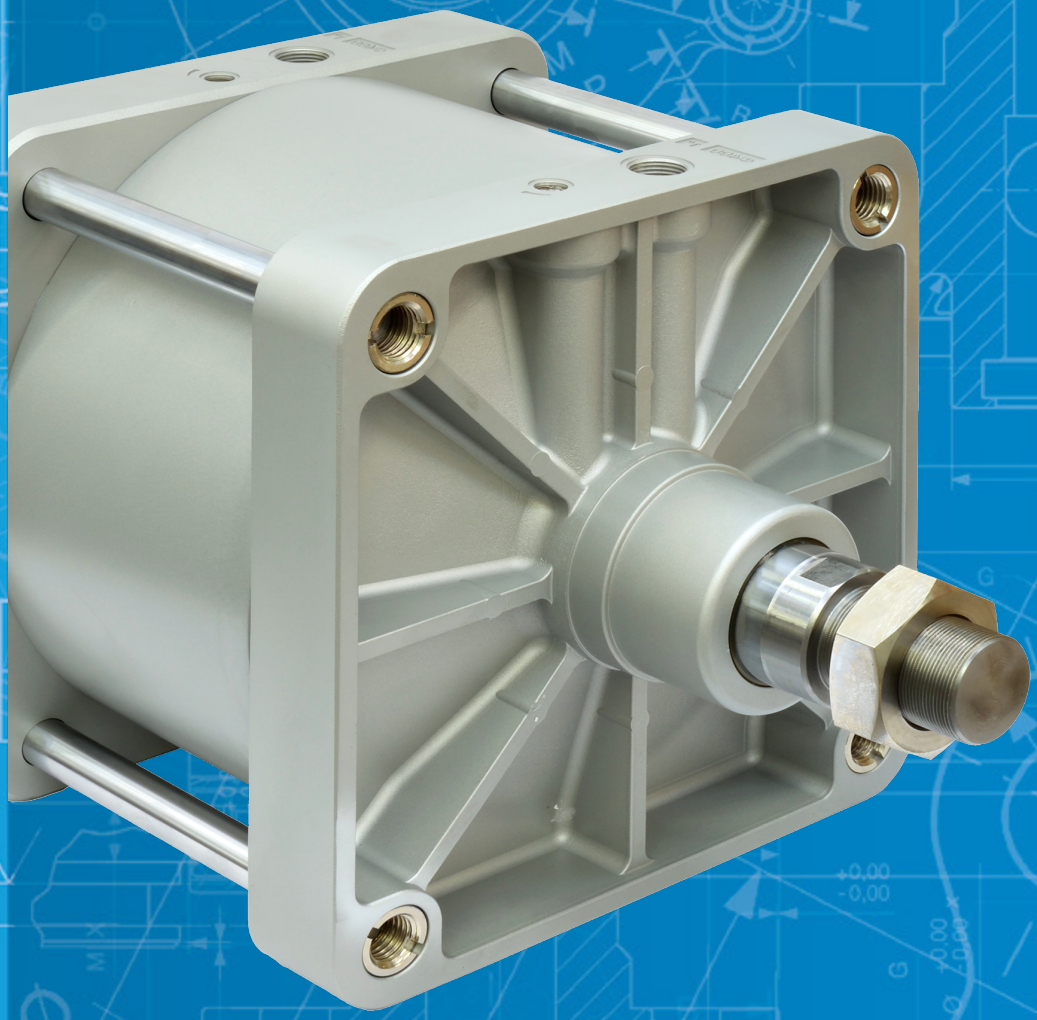

CYPAG automation

BT SERIES

Ø400 CYLINDERS

CILINDRI Ø400
Ø400 CYLINDERS

Adatto ad applicazioni particolarmente gravose. Disponibili in versione magnetica o non, con o senza ammortizzo regolabile, a stelo singolo o passante.
Su richiesta sono disponibili in varie esecuzioni speciali.

Cylinders Ø400, tie rods version.
Suitable for heavy-duty applications. Available with or without magnet, with or without adjustable cushioning, single or through piston rod.
Special versions are available.

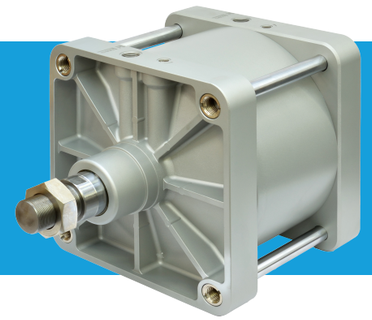

Informazioni tecniche *Technical information*

Testate *Covers*	Alluminio pressofuso verniciato *Painted die-casted aluminium*	**Stelo** *Piston rod*	Acciaio cromato (Acciaio inox su richiesta) *Chromium coated steel (Stainless steel on request)*
Tubo *Tube*	Alluminio *Aluminium*	**Fluido** *Working fluid*	Aria compressa filtrata, lubrificata e non *Filtered, lubricated or not compressed air*
Tiranti *Tie rods*	Acciaio *Steel*	**Temperatura di impiego** *Working temperature*	-5°C +80°C con aria secca *-5°C +80°C with dry air*
Guarnizioni *Seals*	Poliuretano e NBR *Polyurethane and NBR*	**Pressione MAX** *MAX pressure*	10 bar
Boccola guida *Guiding bush*	Bronzo sinterizzato *Sintered bronze*		

Chiavi di codifica *Cylinders key code*

Versione *Version*		Diametro *Diameter*	Corsa *Stroke*	Serie *Series*	Varianti *Variants*
CDE	Doppio effetto non magnetico *Double acting non magnetic*	400	0...	**BT** Serie BT *BT Series*	**-** Standard *Standard*
CDEM	Doppio effetto magnetico *Double acting magnetic*				**SD** Senza dado stelo *Without rod nut*
CDEA	Doppio effetto con ammortizzo regolabile non magnetico *Double acting with adjustable cushioning non magnetic*				**PG** Lubrificante basso attrito *Low friction lubricant*
CDEMA	Doppio effetto con ammortizzo regolabile magnetico *Double acting with adjustable cushioning magnetic*				**SF** Lubrificante siliconico *Silicone lubricant*
CDEP	Doppio effetto stelo passante non magnetic *Double acting through rod non magnetic*				**UH** Lubrificazione FDA *FDA Lubrification*
CDEMP	Doppio effetto stelo passante magnetico *Double acting through rod magnetic*				**P...** Stelo prolungato *Piston rod extension*
CDEAP	Doppio effetto stelo passante con ammortizzo regolabile non magnetico *Double acting through rod with adjustable cushioning non magnetic*				
CDEMAP	Doppio effetto stelo passante con ammortizzo regolabile magnetico *Double acting through rod with adjustable cushioning magnetic*				

Esempio *Example* (CDEA 400 / 100 BT)

CDEA	400	/	100	**BT**	

IN CASO DI VERSIONE STANDARD, LASCIARE VUOTO
LEAVE EMPTY IN CASE OF STANDARD VERSION

Corse standard *Standard strokes*

Ø [mm]	Corse standard [mm] *Standard strokes [mm]*													
400	10	25	40	50	80	100	125	160	200	250	300	320	400	500

Forze teoriche a 6 bar *Theoretical forces at 6 bar*

Ø [mm]	Forza di spinta [N] *Thrust force [N]*	*Forza di trazione [N] Traction force [N]*
400	75360	73491



DOPPIO EFFETTO
DOUBLE ACTING

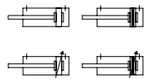

CDEØ/...BT - CDEAØ/...BT - CDEMØ/...BT - CDEMAØ/...BT

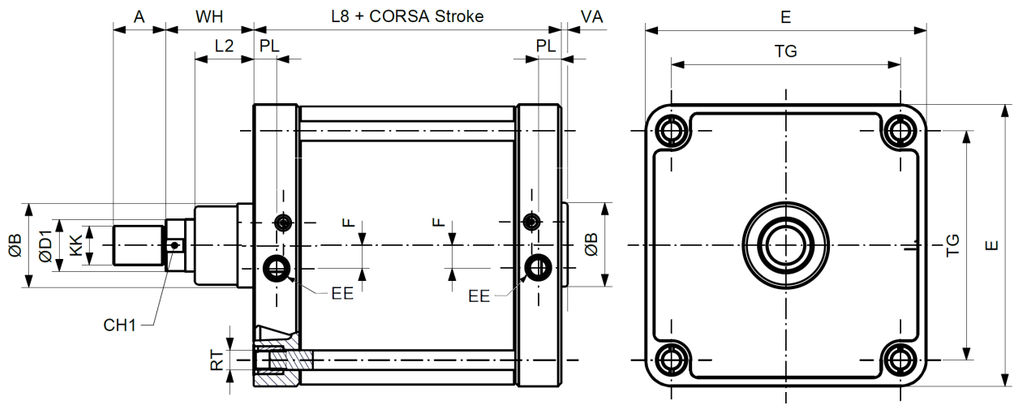

Ø	ØD1	KK	A	ØB	VA	L2	RT	TG	EE	F	PL	WH	L8	E	CH1
400	63	M48X2	96	127	5	88	M24X3	350	1"G	41,5	35,5	118	270	430	55

DOPPIO EFFETTO PASSANTE
DOUBLE ACTING THROUGH PISTON ROD

CDEPØ/...BT - CDEAPØ/...BT - CDEMPØ/...BT - CDEMAPØ/...BT

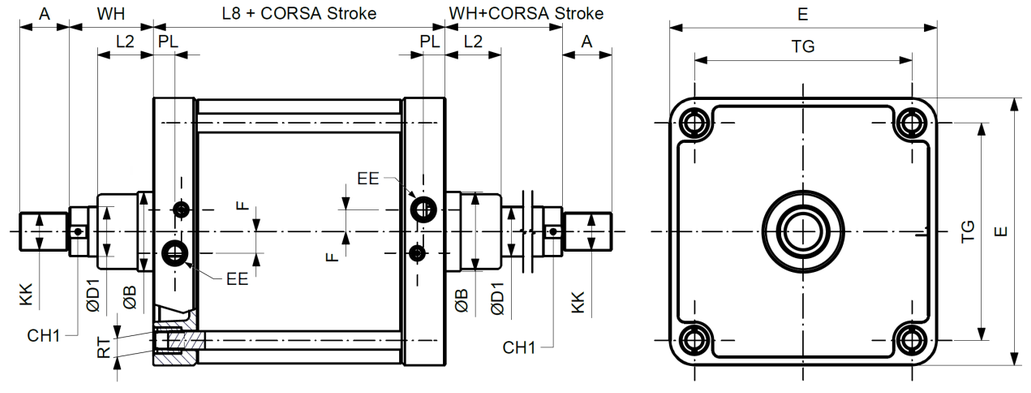

Ø	ØD1	KK	A	ØB	L2	RT	TG	EE	F	PL	WH	L8	E	CH1
400	63	M48X2	96	127	88	M24X3	350	1"G	41,5	35,5	118	270	430	55

ACCESSORI
ACCESSORIES

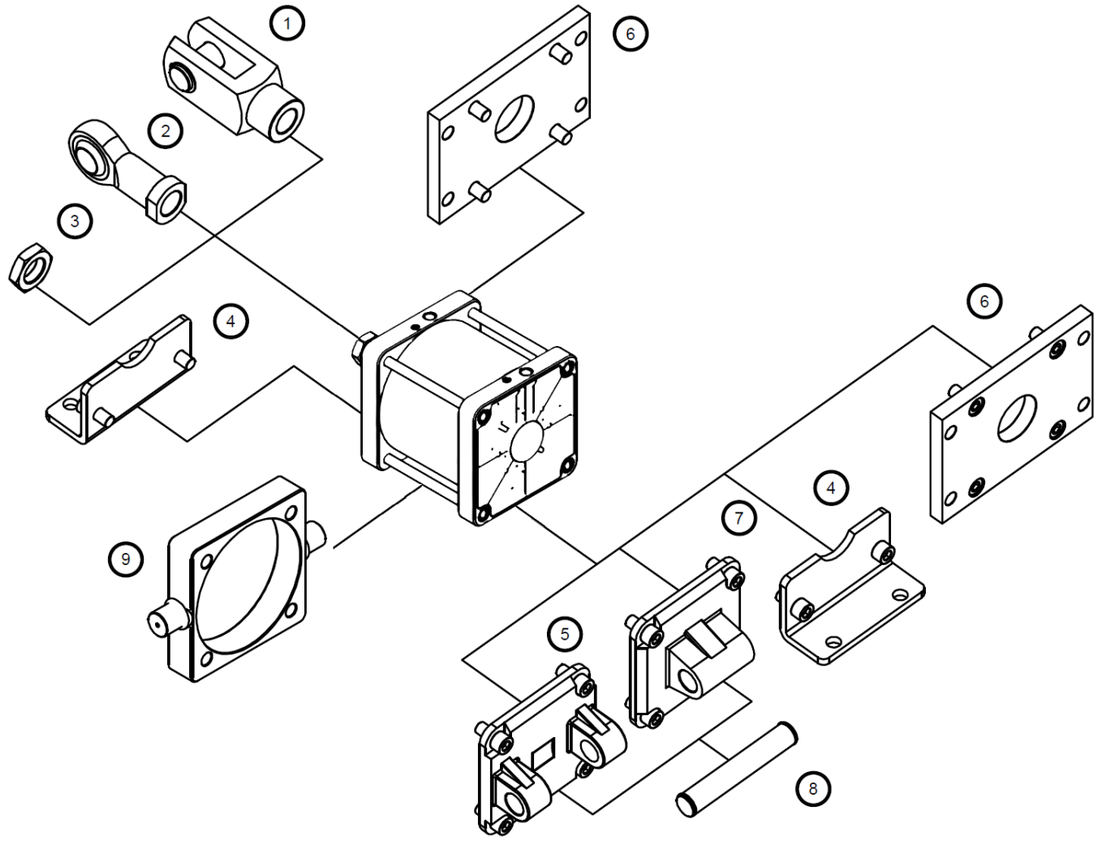

Accessori di fissaggio *Mounting accessories*

	Descrizione *Description*	
1	**Forcella** *Clevis*	FORM48DIN
2	**Testa a snodo** *Rod end*	TSNDM48X2
3	**Dado per stelo** *Piston rod nut*	ANA320X
4	**Piedino basso** *Low-rise pedestal*	On request Su richiesta
5	**Cerniera femmina** *Female hinge*	On request Su richiesta
6	**Flangia** *Flange*	On request Su richiesta
7	**Cerniera maschio** *Male hinge*	On request Su richiesta
8	**Perno per cerniera femmina** *Pivot for female hinge*	On request Su richiesta
9	**Cerniera intermedia** *Intermediate hinge*	On request Su richiesta

1 FORCELLA CON PERNO
CLEVIS WITH PIVOT

Acciaio zincato • *Zinc coated steel*



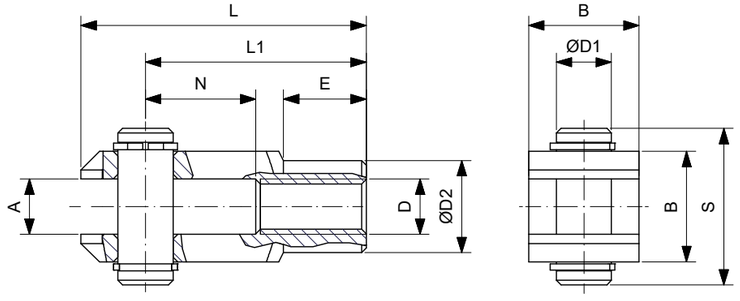

CODICE/CODE	D	A	B	D1	S	N	L1	L	E	D2
FORM48DIN	M48X2	50	96	50	117.3	96	192	265	73	82

2 TESTA A SNODO
ROD END

Corpo acciaio zincato, Boccola bronzo sinterizzato • *Zinc coated steel body, Sintered bronze bush*



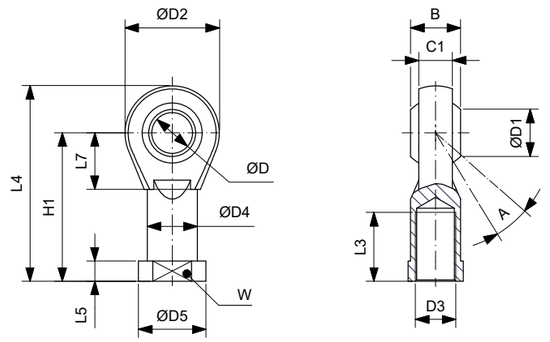

CODICE/CODE	D3	W	L3	A	ØD	ØD1	C1	B	ØD4	ØD5	L5	L7	H1	L4	D2
TSNDM48X2	M48X2	65	65	14°	50	56.6	45	60	65	75	23	58	162	218	117

3 DADO
NUTS

Acciaio zincato • *Zinc coated steel*



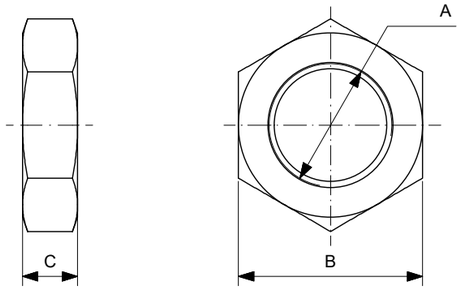

CODICE/CODE	A	B	C
ANA320X	M48X2	75	18

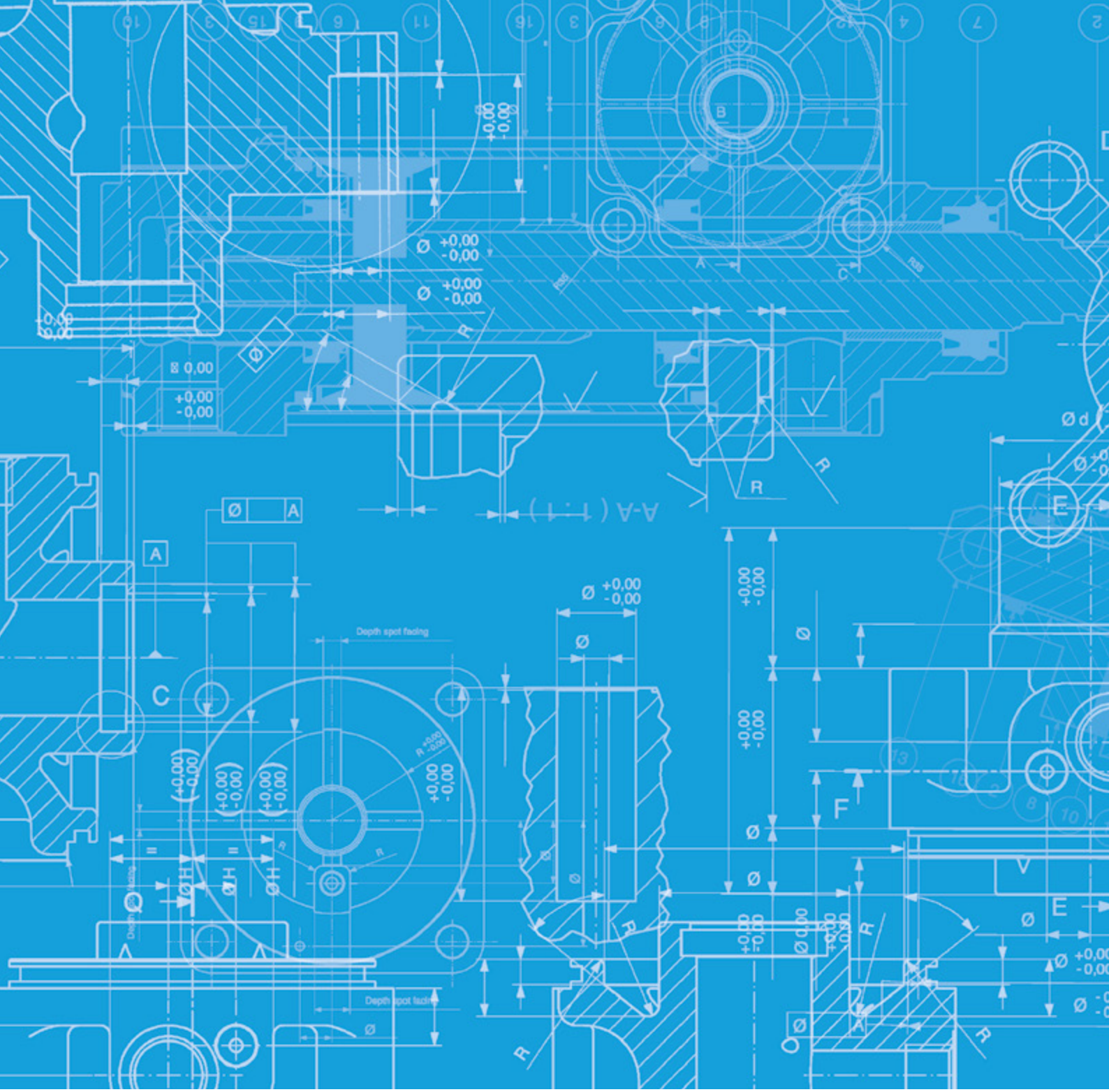

Cy.Pag. Automation S.r.l.

Via del Commercio, 13 - 23017 - Morbegno (SO) - Italia

www.cypag.com

tel: +39 0342 605011 **fax:** +39 0342 614971 **mail:** info@cypag.com



rev.01/11.2026